VISTA DE CONJUNTO

MURETE DE CONCRETO HIDRÁHULICO PARA CONEXIÓN DOS SERVICIOS EN RED MONOFÁSICA TRIFILAR

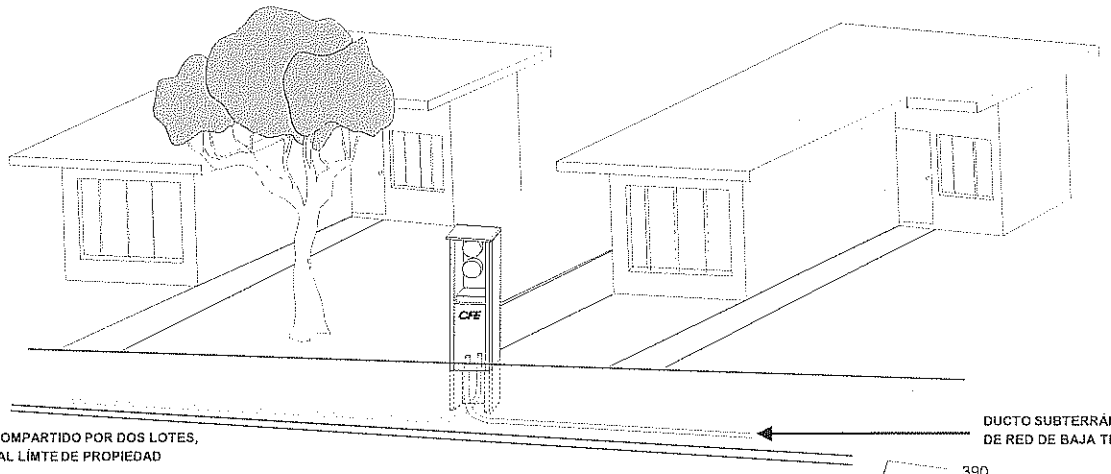

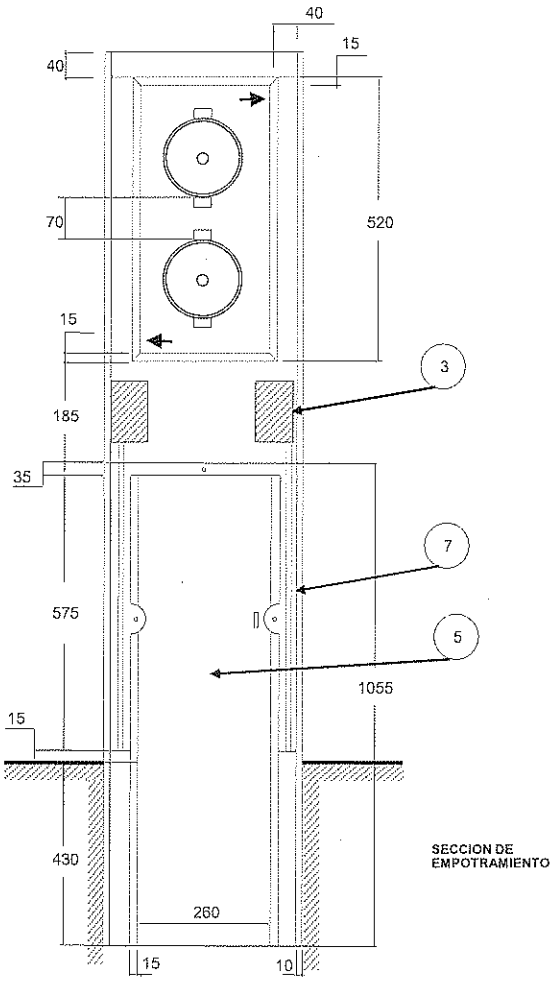

MURETE
VISTA FRONTAL

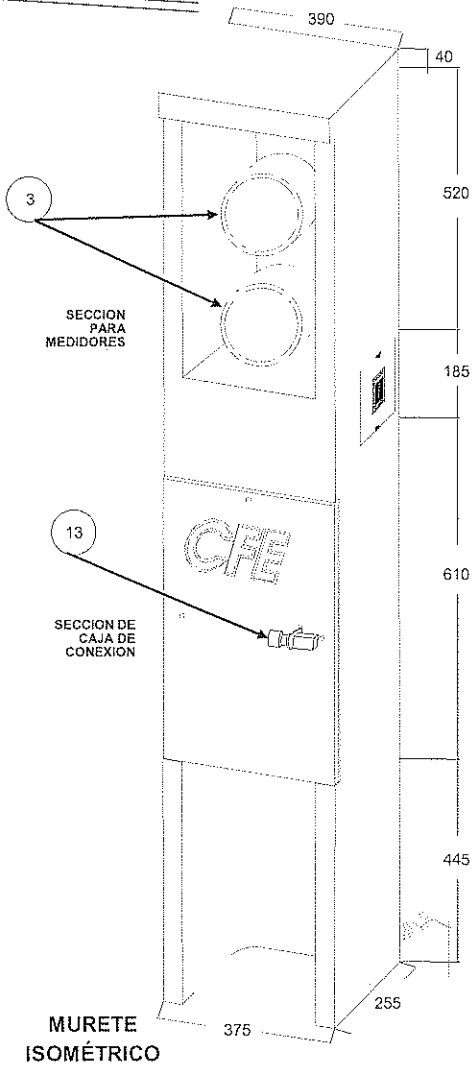

MURETE
ISOMÉTRICO

SIN ESCALA
ACOTACIONES EN mm
TOLERANCIA DEL 1 %

071003	090511											